# ZL

## *Trinciatrici laterali e centrali*
## *Central and offset mowers*
## *Broyeurs de fauchage à triple position*
## *Segadoras centrales y desplazables*

- **Manutenzione del verde**
- **Agricoltura**
- **Trattrici da 50 a 80 HP**

- ***Green areas***
- ***Agriculture***
- ***Tractors from 50 up to 80 HP***

- **Espaces verts**
- **Agriculture**
- **Tracteurs de 50 à 80 CV**

- ***Espacios verdes***
- ***Agricultura***
- ***Tractores desde 50 hasta 80 CV***

FERRI®

# Trinciatrici laterali e centrali
# Central and offset mowers
# Broyeurs de fauchage à triple position
# Segadoras centrales y desplazables

## Punti di forza - *Strong points* - Points forts - *Puntos fuertes*

1

2

3

4

5

1. Snodo di rotazione montato su boccole autolubrificanti.
2. Snodo di livellamento fulcrato lato trattrice.
3. Ammortizzatore meccanico.
4. Martinetto per spostamento laterale posizionato internamente ai bracci del parallelogramma.
5. Rullo registrabile in altezza Ø 168 mm.

*1. Rotation joint on self lubricating bushing.*
*2. Joint-pin set up on tractor side.*
*3. Mechanical breakaway.*
*4. Hydraulic sideshift ram fitted within parallel arms.*
*5. Rear adjustable roller Ø168.*

1. Axe pivotement monté sur bagues autolubrifiées.
2. Pivot pour mise à niveau longitudinal.
3. Sécurité mécanique.
4. Vérin de déport latéral positionné à l'intérieur des bras du parallélogramme (protection).
5. Rouleau arrière réglable en hauteur Ø168 mm.

*1. Nudos de rotación y brazo paralelogramo lubrificados.*
*2. Nudo de la nivelación centrado lado tractor.*
*3. Amortiguador mecánico ( protege en caso de obstaculos).*
*4. Cilindro de desplazamiento protegido por el bastidor central.*
*5. Rodillo de 168 cm de diametro regulable en 3 posiciones.*

## Posizioni di lavoro
## *Working positions*
## Position de travail
## *Posiciónes de trabajo*

| | | ZL160 | ZL180 | ZL200 |
|---|---|---|---|---|
| A | m | 0,80 | 1,00 | 1,20 |
| B | m | 0,82 | 0,82 | 0,82 |
| C | m | 2,17 | 2,37 | 2,57 |
| D | m | 1,80 | 1,80 | 1,80 |
| H | m | 2,06 | 2,06 | 2,06 |
| I | m | 1,50 | 1,50 | 1,50 |
| L | m | 0,80 | 1,00 | 1,20 |

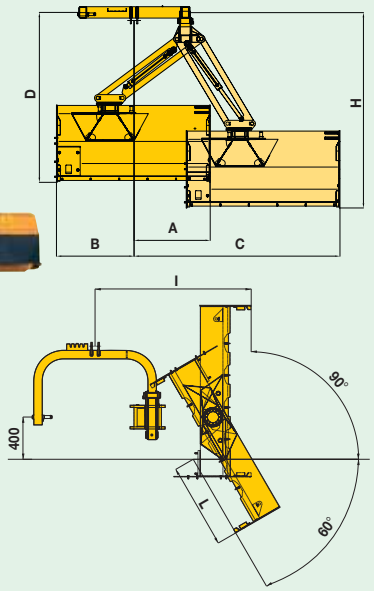


| Informazioni tecniche - Caractéristiques<br>*Technical specifications - Informaciones tecnicás* | | ZL 160 | ZL 180 | ZL 200 |
|---|---|---|---|---|
| Larghezza di lavoro - Largeur de travail<br>*Cutting width - Ancho de corte* | m | 1,60 | 1,80 | 2,00 |
| Estensione massima laterale* - maxi latérale*<br>*Max sidesliding* - Max desplazamiento lateral** | m | 2,16 | 2,36 | 2,56 |
| Inclinazione testata - Angle de travail<br>*Flail head angle - Ángulo del cabezal* | | 60°/90° | 60°/90° | 60°/90° |
| Peso - Poids<br>*Weight - Peso* | Kg | 535 | 560 | 595 |
| Trattrici - Tracteur<br>*Tractor - Tractor* | HP-CV min/max | 50/60 | 60/70 | 70/80 |
| Larghezza minima trattrice - Largeur mini tracteur<br>*Min. tractor width - Ancho mínimo tractor* | m | 1,60 | 1,80 | 2,00 |
| Presa di forza - Prise de force<br>*Power take-off - Toma de fuerza* | Rpm | 540 | 540 | 540 |
| Cinghie - Courroies<br>*Belts - Correas* | N° | 3 | 3 | 4 |
| Velocità periferica - Vitesse périphérique<br>*Blade tip speed - Velocidad cuchilla* | m/sec | 53 | 53 | 53 |
| Coltelli snodati a "Y" per: erba, canne e cespugli<br>*Articulated "Y" blades for: grass, shrubs, bushes*<br>Couteaux ''Y'' à manilles pour: herbe, buissons, canaux<br>*Cuchilla flotante en forma de "Y" para: hierba, poda, césped*<br>**Ø max 3 cm** | N° | 72 | 80 | 88 |

* Dall'asse della trattrice all'estremità della testata trinciante - Portées de la prise de force à l'extrémité du groupe de broyage
*Reach measured from tractor centre line to head edge - Desde el eje de simetría del tractor al extremo del cabezal triturador*


FERRI

SINCERT CERMET

**FERRI srl**
Via C. Govoni, 30
44030 Tamara (FE) Italy
Tel. +39-0532.866866
Fax +39-0532.866851
www.ferrisrl.it - info@ferrisrl.it

**FERRI France s.a.r.l.**
Plaine de Fontgrave
81800 RABASTENS
Tél. 05 63 40 84 00
Fax 05 63 40 84 08
e-mail: info@ferri-france.com

UNACOMA



Tutti i dati sono indicativi e non impegnativi - *All data subject to change* - Toutes les données sont à titre indicatif et non contractuelles - *Todos los datos son orientativos y están sujetas a cambio sin previo aviso*



ZL 208 - IT/GB/FR/ES - REV.0 - 07/06 - 1000 4176 Campbell adv.